ФМ4

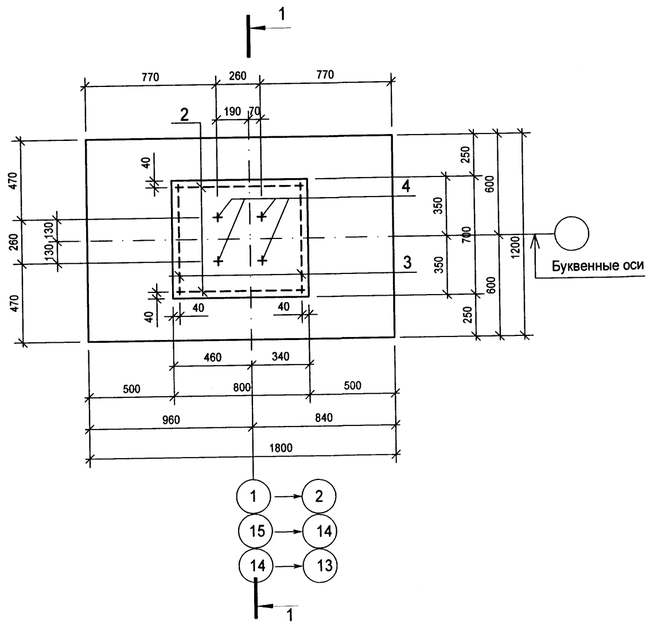

Сетка С1

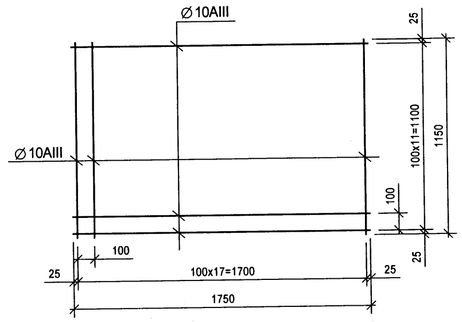

1-1

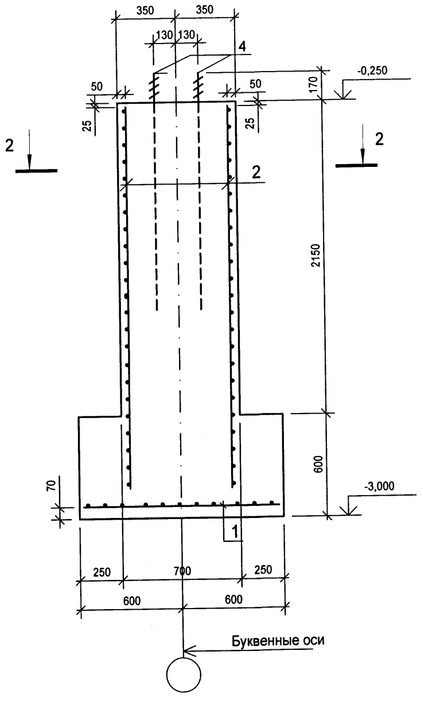

Сетка С2

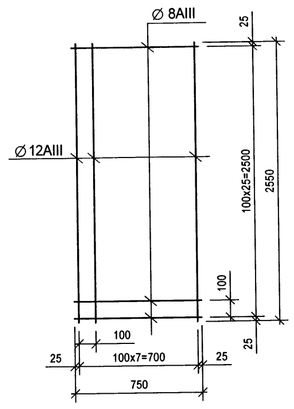

Сетка С3

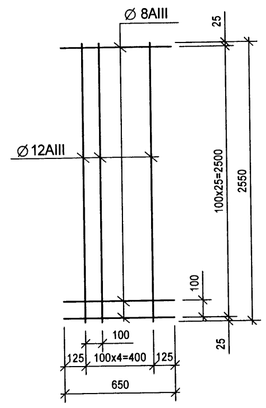

СПЕЦИФИКАЦИЯ ЭЛЕМЕНТОВ КОНСТРУКЦИЙ ФУНДАМЕНТОВ ФМ4

Марка поз.	Обозначение	Наименование	Кол. шт.	Масса ед.кг.	Приме-чание
		ФМ4	1		
		Сетка арматурная			
1	л.6	Сетка арматурная С1	1	25,73	
2	л.6	Сетка арматурная С2	2	25,8	
3	л.6	Сетка арматурная С3	2	18,0	
		Детали			
4	ГОСТ 24379.1-80	Болт 1,1М24х1400 Ст3пс2	4	5,6	
5	л.6	⌀8 AI, L=300мм.	32	0,12	
		Материал			
		Бетон кл. В15, F75			V=2,5м3

СПЕЦИФИКАЦИЯ ЭЛЕМЕНТОВ СЕТОК АРМАТУРНЫХ

Марка поз.	Обозначение	Наименование	Кол. шт.	Масса ед.кг.	Приме-чание
С1		Сетка арматурная С1	1	23,7	
		⌀10AIII ГОСТ 5781-82* L_p=41,7п.м.	-	25,73	
С2		Сетка арматурная С2	1	25,8	
		⌀12AIII ГОСТ 5781-82* L_p=20,4п.м.	-	18,1	
		⌀8AIII ГОСТ 5781-82* L_p=19,5п.м.	-	7,7	
С3		Сетка арматурная С3	1	18,0	
		⌀12AIII ГОСТ 5781-82* L_p=12,75п.м.	-	11,3	
		⌀8AIII ГОСТ 5781-82* L_p=16,9п.м.	-	6,7	

1 Арматурные изделия для железобетонных конструкций выполнять в соответствии с требованиями инструкции РТМ 393-94 (Руководящие технические материалы по сварке и контролю качества соединений арматуры и закладных изделий железобетонных конструкций и ГОСТ14098-81

2 Материалы для изготовления изделий должны применяться в строгом соответствии с чертежами

3 Сетки поз. 2 и 3 в пересечениях сварить между собой в пространственные каркасы

4 Примечания см. л. 2

2-2

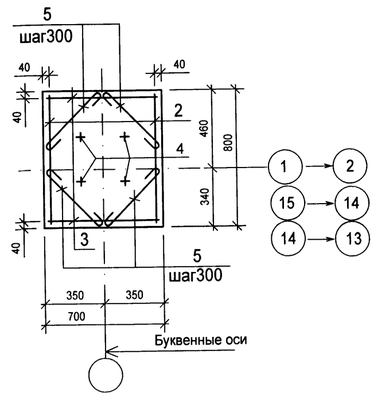

Расчетная схема

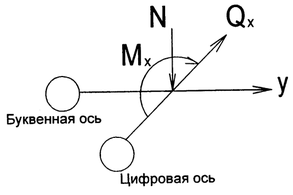

$N^н = 15,3т$

$M^н = \pm 2,1 тм$

$Q_x^н = \pm 1,1 т$

$N^р = 18,1 т$

$M^р = \pm 2,7 тм$

$Q_x^р = \pm 1,4 т$

СОГЛАСОВАНО

Взам. инв.N

Подпись и дата

Инв.N подл.

						21-1-КР2
						Строительство крытого катка с искусственным льдом в г.Моршанске Тамбовской области.
изм.	кол.уч	лист	N док.	подпись	дата	
ГИП		Шляпников				Крытый каток с искусственным льдом — стадия: П; лист: 6; листов:
Гл.спец.		Сорокин				
Разраб.		Крячко				
Н. контр.		Сорокин				Фундамент монолитный ФМ4 — ООО"Ремстройпроект-2"