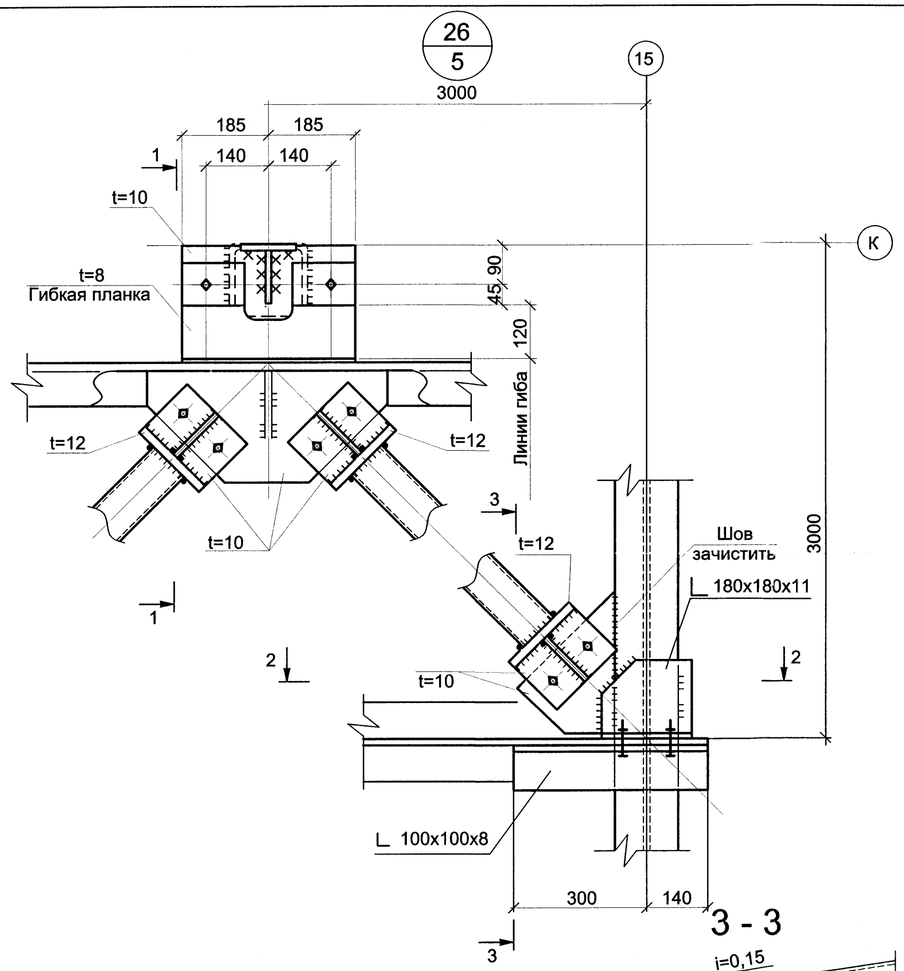

3 - 3

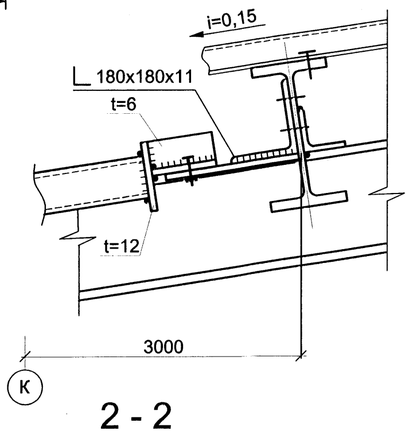

1 - 1

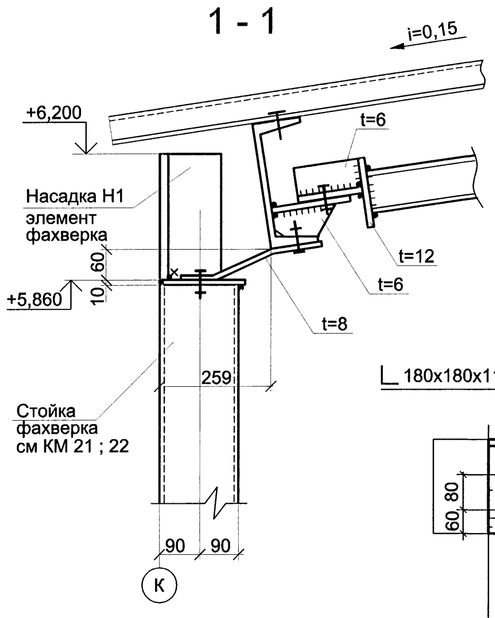

2 - 2

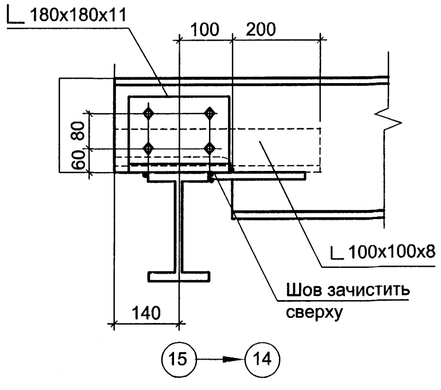

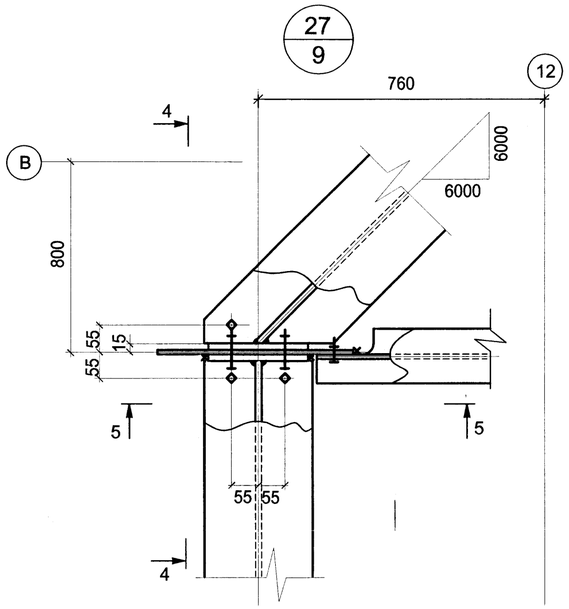

4 - 4

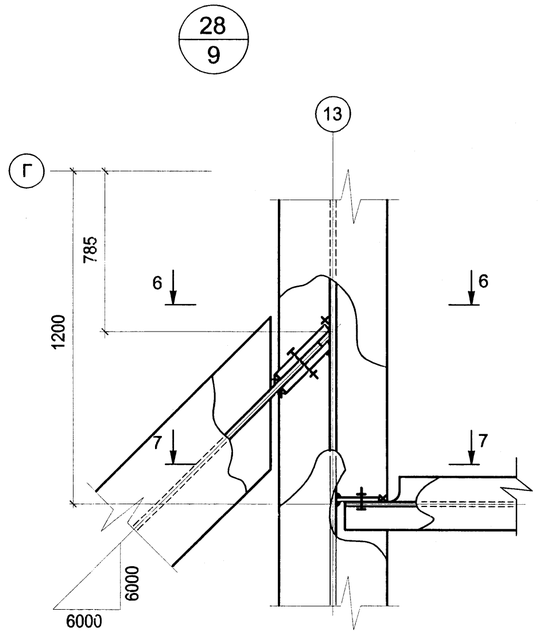

6-6

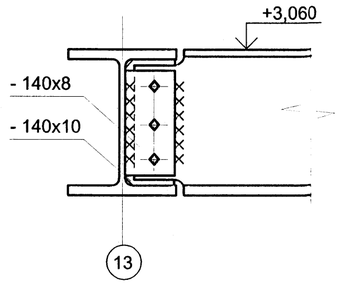

7-7

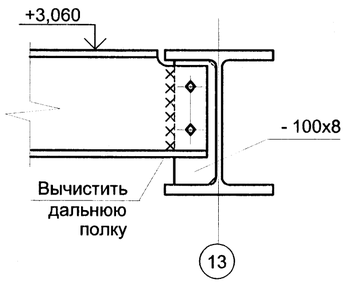

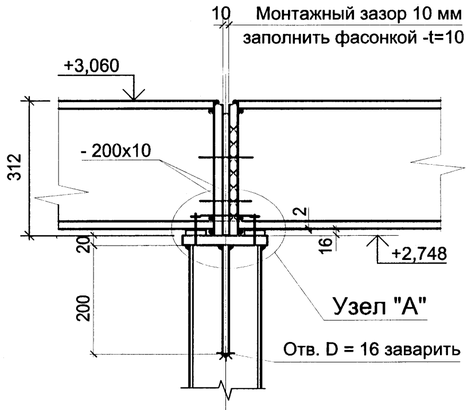

5-5

Узел "А"

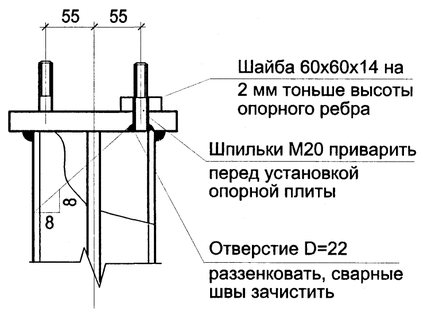

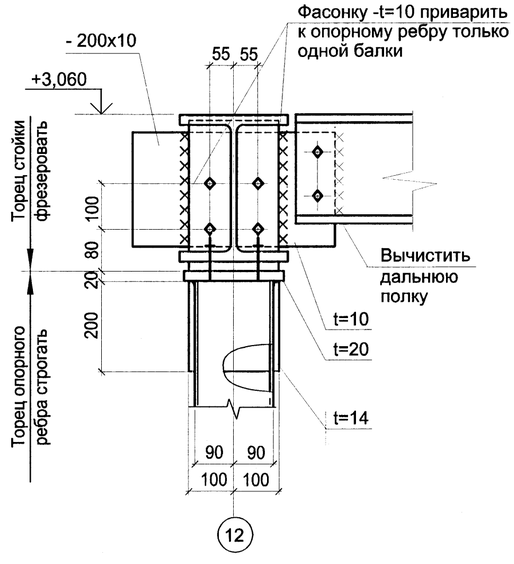

1. Болты М20, кл. 5.8 по ГОСТ 7798-70*.
2. Материал деталей узлов - сталь С245 по ГОСТ 27772-88*; кроме оговоренной.
3. Сварные швы Кf=6мм, кроме оговоренных.

						21-1-КР1			
						Строительство крытого катка с искусственным льдом в г. Моршанске Тамбовской области			
ИЗМ.	КОЛ.УЧ	ЛИСТ	N ДОК.	ПОДПИСЬ	ДАТА				
ГИП		Шляпников				Крытый каток с искусственным льдом	СТАДИЯ	ЛИСТ	ЛИСТОВ
Гл.спец.		Сорокин					П	18	
Разраб.		Перескоко							
Н.контроль		Сорокин				Узлы 26 - 28.	ООО"Ремстройпроект-2"		

СОГЛАСОВАНО

Взам. инв.N

Подпись и дата

Инв.N подл.