11 - 11

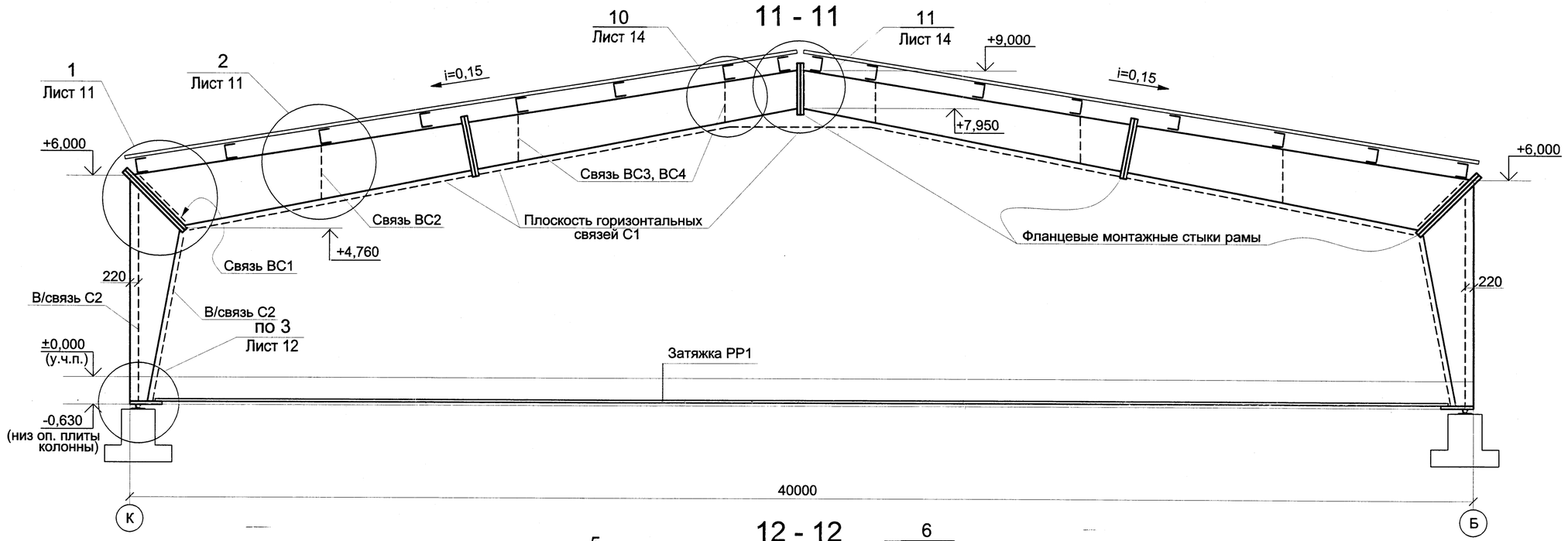

12 - 12

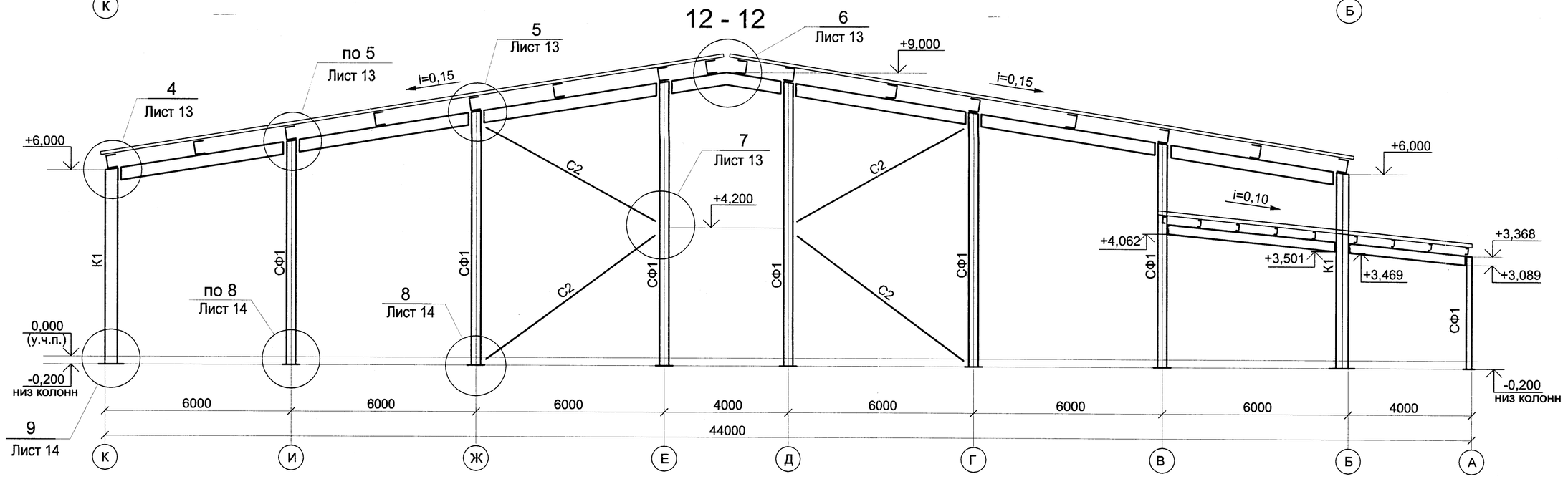

Затяжка РР1

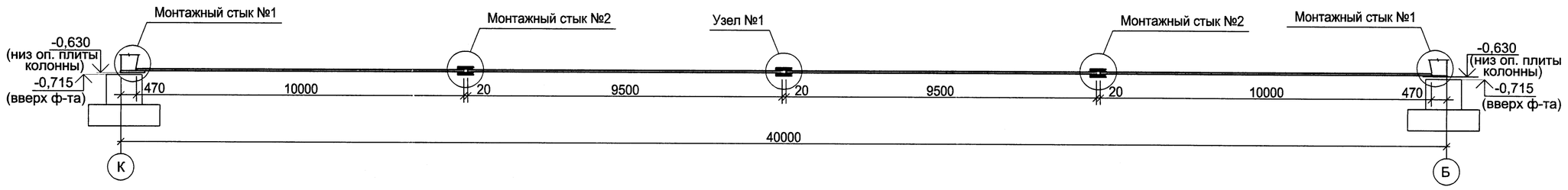

Монтажный стык №1 затяжки РР1

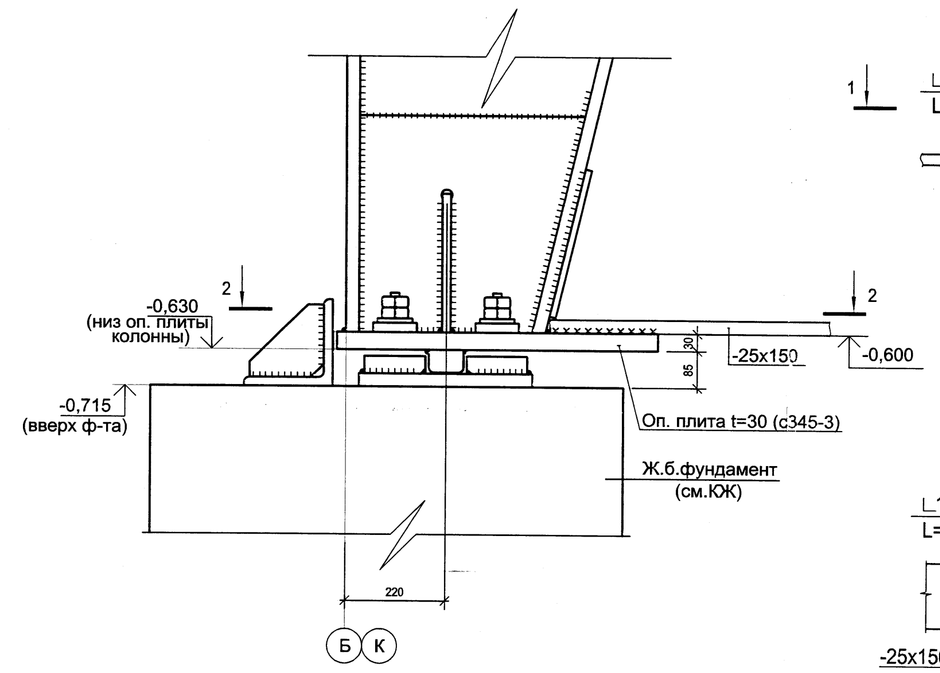

Узел №1 предварительного натяжения затяжки РР1

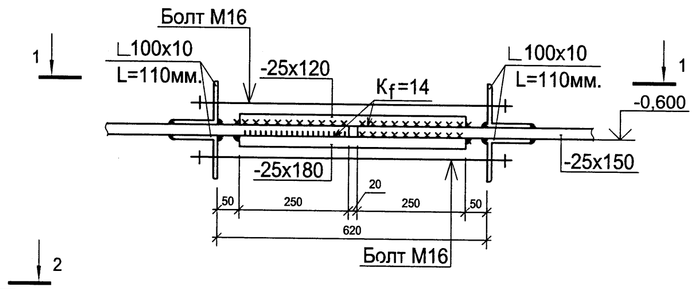

1-1

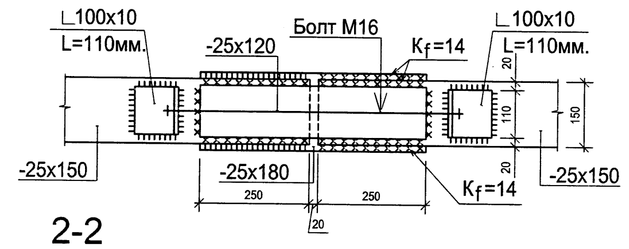

2-2

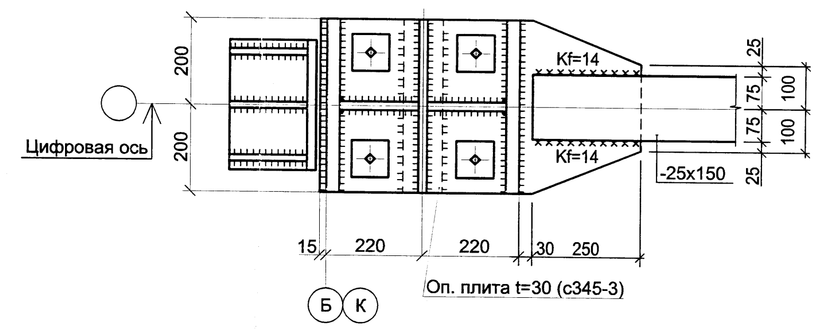

Монтажный стык №2 затяжки РР1 по длине

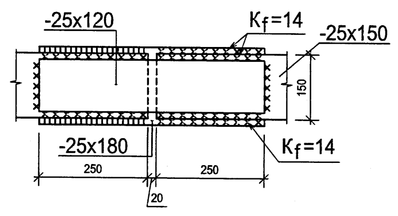

1. Работать совместно с чертежамил. 3,4,5,6,7,9.
2. Предварительное натяжение затяжки РР1 величиной 2-3т выполнить по узлу №1. После сварки элементов узла №1 выступающее перо уголков ∟100х10 срезать.
3. Затяжки РР1 рам следует покрыть битумно-полимерным или битумно-резиновым покрытием толщ. слоя не менее 3мм по ГОСТ9.602-89.

						21-1-КР1			
						Строительство крытого катка с искусственным льдом в г. Моршанске Тамбовской области			
Изм.	Кол.уч.	Лист	N док.	Подпись	Дата				
ГИП		Шляпников				Крытый каток с искусственным льдом	Стадия	Лист	Листов
Гл.спец.		Сорокин					П	8	
Разраб.		Перескоко				Разрезы 11-11 ; 12-12. Затяжка РР1.	ООО"Ремстройпроект-2"		
Н.контроль		Сорокин							

Согласовано

Взам. инв.N

Подпись и дата

Инв.N подл.

ФОРМАТ А3х3