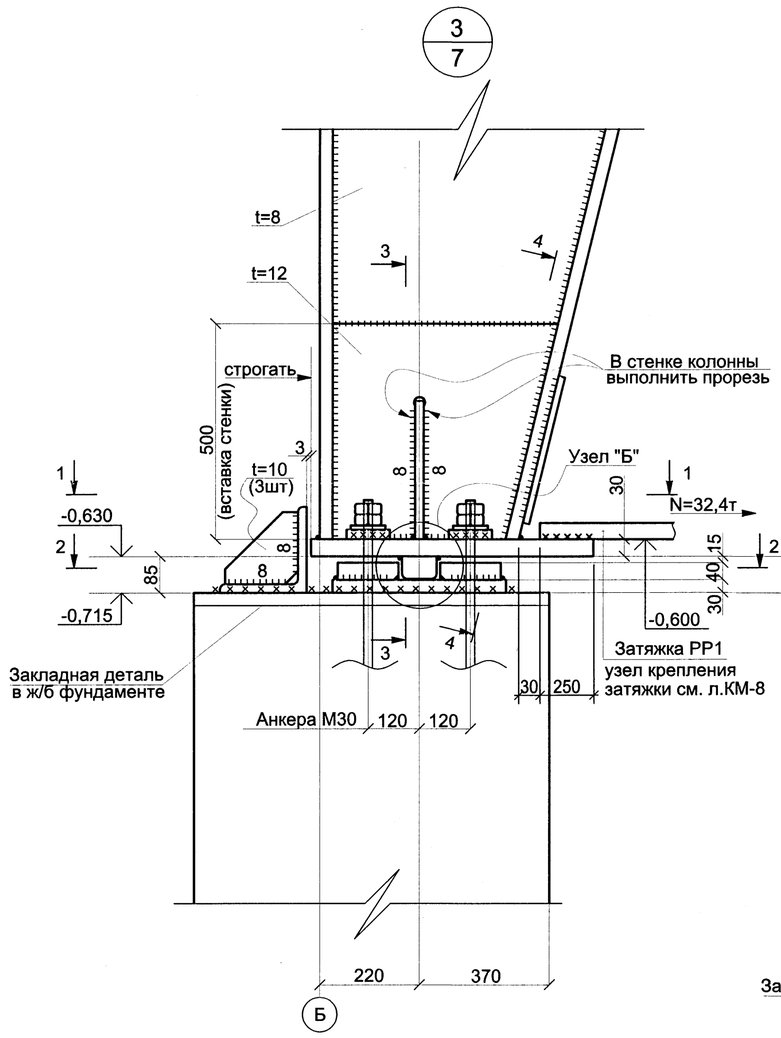

3 - 3

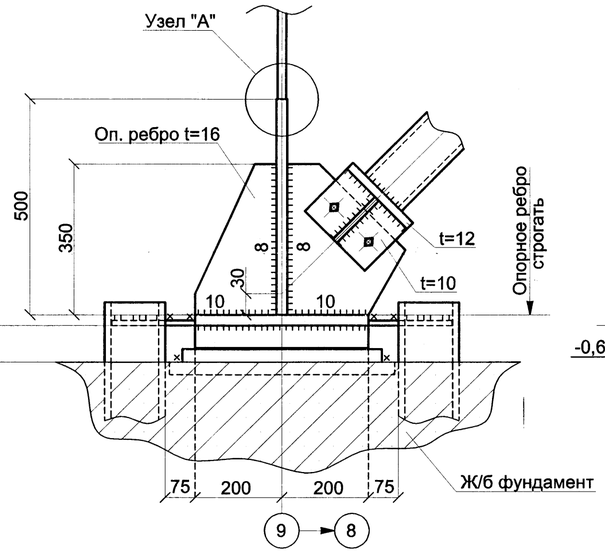

4 - 4

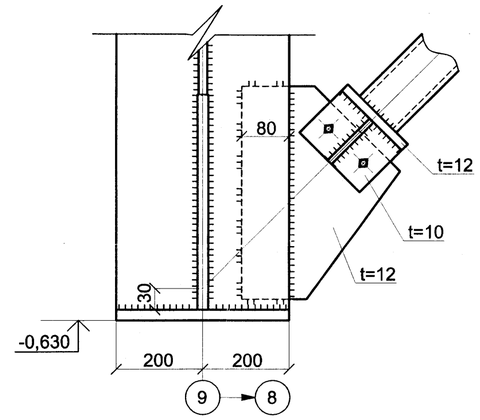

Узел "Б"

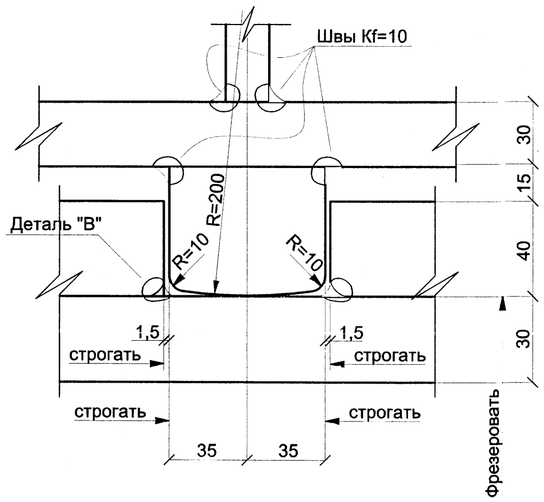

Деталь "В"

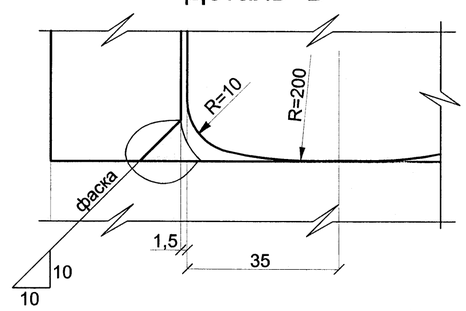

Узел "А"

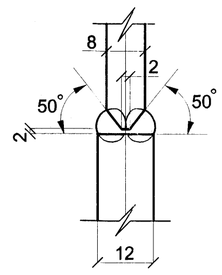

2 - 2

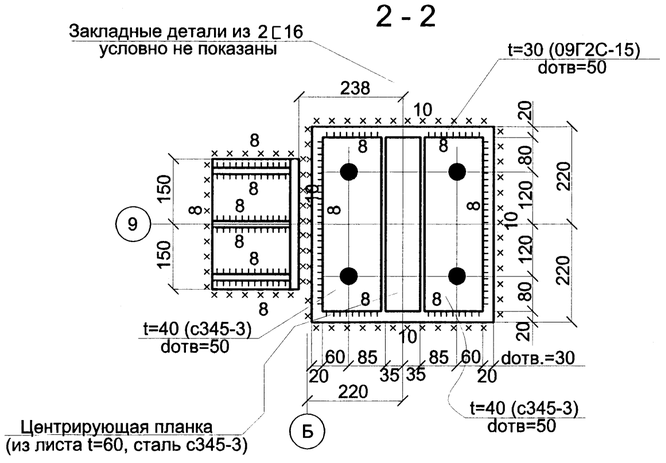

1 - 1

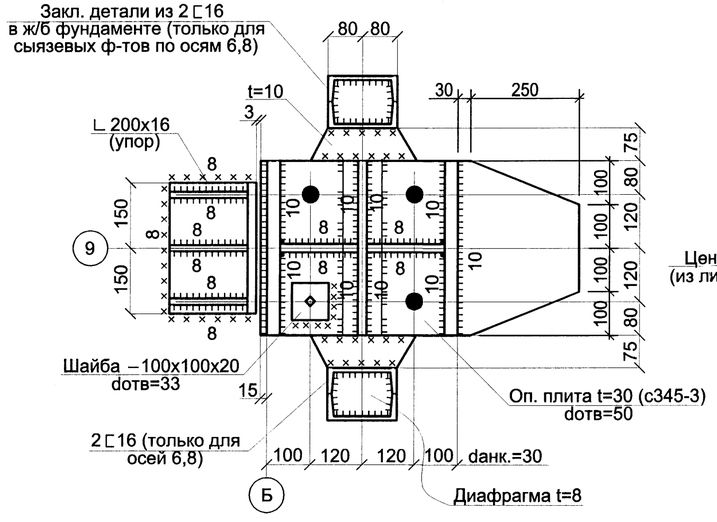

1. Болты М20, кл. 5.8 по ГОСТ 7798-70*, кроме оговоренных.
2. Материал деталей узлов - сталь С245 по ГОСТ 27772-88*; кроме оговоренной.
3. Сварные швы Kf=6мм, кроме оговоренных.

						21-1-КР1			
						Строительство крытого катка с искусственным льдом в г. Моршанске Тамбовской области			
ИЗМ.	КОЛ.УЧ	ЛИСТ	N ДОК.	ПОДПИСЬ	ДАТА				
ГИП		Шляпников				Крытый каток с искусственным льдом	СТАДИЯ	ЛИСТ	ЛИСТОВ
Гл.спец.		Сорокин					П	12	
Разраб.		Перескоко							
Н.контроль		Сорокин				Узел 3.	ООО"Ремстройпроект-2"		

СОГЛАСОВАНО

Взам. инв.N

Подпись и дата

Инв.N подл.